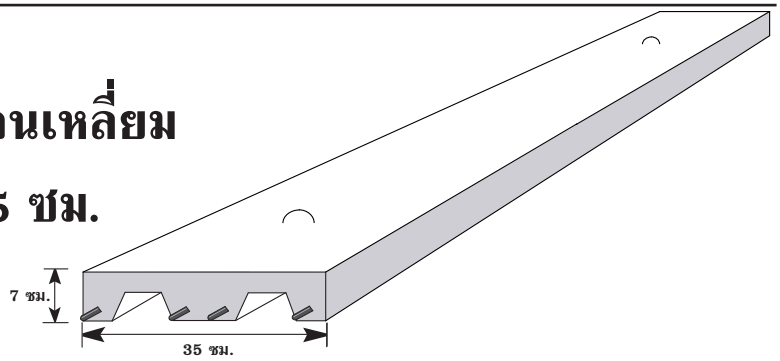
DCON
แผ่นพื้นดี

บริษัท ดีคอนโปรดักส์ จำกัด (มหาชน)
DCON PRODUCTS PUBLIC COMPANY LIMITED
3300/57 ตึกช้างอาคารบี ชั้น 8 ถนนพหลโยธิน แขวงจอมพล เขตจตุจักร กรุงเทพฯ 10900
โทร 0-2937-3312 โทรสาร 0-2937-3328 www.dconproduct.com e-mail: dcon@dconproduct.com

ตารางแสดงการรับน้ำหนักแผ่นพื้นลอนเหลี่ยม สำเร็จรูป DCON ขนาดหน้าตัด 7X35 ซม.



ไม่มีคอนกรีตทับหน้า

A — *Topping = 4 cm.*

Span	2.0	2.2	2.4	2.6	2.8	3.0	3.2	3.4	3.6	3.8	4.0	4.2	4.4	4.6	4.8	5.0
3	1490	1190	920	710	540	410	300	210								
4				950	750	590	460	360	270	190						
5						760	610	490	390	300	220	160				

B — *Topping = 5 cm.*

Span	2.0	2.2	2.4	2.6	2.8	3.0	3.2	3.4	3.6	3.8	4.0	4.2	4.4	4.6	4.8	5.0
3	1670	1350	1050	800	590	430	300	190								
4				1090	850	660	500	370	260	160						
5						870	680	530	400	300	210					

มีคอนกรีตทับหน้า

C — *Topping = 4 cm.*

Span	2.0	2.2	2.4	2.6	2.8	3.0	3.2	3.4	3.6	3.8	4.0	4.2	4.4	4.6	4.8	5.0
3	1470	1180	960	800	660	530	420	330	260	200						
4				1060	870	710	580	480	390	310	250	190				
5						870	730	610	500	420	340	280	230	180		

D — *Topping = 5 cm.*

Span	2.0	2.2	2.4	2.6	2.8	3.0	3.2	3.4	3.6	3.8	4.0	4.2	4.4	4.6	4.8	5.0
3	1650	1330	1080	890	740	620	520	410	320	240	170					
4				1210	1010	860	710	580	470	380	300	230	180			
5						1070	890	740	610	510	420	340	280	220	170	

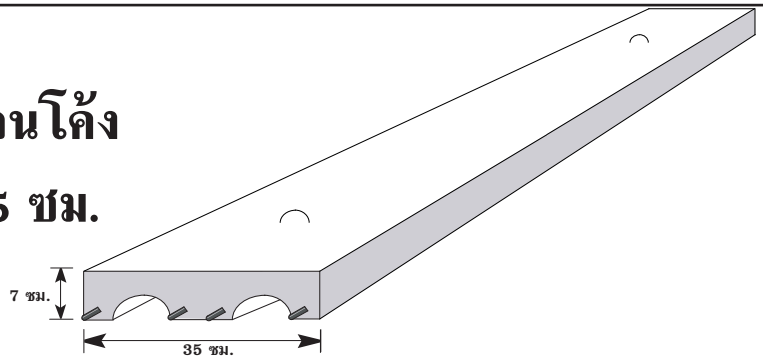
By Suppakij Paramapooti
23/3/2009

หมายเหตุ S = ระยะช่วงพาดสุทธิขอบในคานถึงขอบในคาน (CLEAR SPAN) หน่วยเป็นเมตร
N = จำนวนลวดอัดแรง ขนาด Φ 4 มม.
ตัวเลขในตารางแสดงความสามารถในการรับน้ำหนักบรรทุกปลอดภัย หน่วยเป็น กก. /ตร.ม.
กำหนดกำลังอัดประลัยของคอนกรีตทับหน้าไว้ที่ 210 กก. /ตร.ซม.

DCON
แผ่นพื้นดี

บริษัท ดีคอนโปรดักส์ จำกัด (มหาชน)
DCON PRODUCTS PUBLIC COMPANY LIMITED
3300/57 ตึกช้างอาคารบี ชั้น 8 ถนนพหลโยธิน แขวงจอมพล เขตจตุจักร กรุงเทพฯ 10900
โทร 0-2937-3312 โทรสาร 0-2937-3328 www.dconproduct.com e-mail: dcon@dconproduct.com

ตารางแสดงการรับน้ำหนักแผ่นพื้นลอนโค้ง สำเร็จรูป DCON ขนาดหน้าตัด 7X35 ซม.



ไม่ต้องค้ำยันระหว่างก่อสร้าง

A

Topping = 4 cm.

Span	2.0	2.2	2.4	2.6	2.8	3.0	3.2	3.4	3.6	3.8	4.0	4.2	4.4	4.6	4.8	5.0
3	1490	1200	940	730	560	430	320	230	160							
4	1950	1530	1210	970	770	610	480	380	290	210						
5			1470	1180	960	780	630	510	400	320	240	180				

B

Topping = 5 cm.

Span	2.0	2.2	2.4	2.6	2.8	3.0	3.2	3.4	3.6	3.8	4.0	4.2	4.4	4.6	4.8	5.0
3	1670	1350	1070	820	620	460	330	220								
4	2220	1790	1400	1100	870	680	520	390	280	190						
5			1710	1370	1100	880	700	550	420	320	230					

ต้องค้ำยันระหว่างก่อสร้าง

C

Topping = 4 cm.

Span	2.0	2.2	2.4	2.6	2.8	3.0	3.2	3.4	3.6	3.8	4.0	4.2	4.4	4.6	4.8	5.0
3	1490	1200	980	810	670	550	440	350	280	210	160					
4	1980	1600	1320	1080	890	730	600	490	400	330	260	210	160			
5			1580	1300	1080	890	750	620	520	430	360	290	240	190	150	

D

Topping = 5 cm.

Span	2.0	2.2	2.4	2.6	2.8	3.0	3.2	3.4	3.6	3.8	4.0	4.2	4.4	4.6	4.8	5.0
3	1670	1350	1100	910	750	630	530	420	330	260	190					
4	2190	1800	1480	1230	1030	880	720	590	480	390	310	250	190			
5			1840	1540	1300	1080	900	750	630	520	430	350	290	230	180	

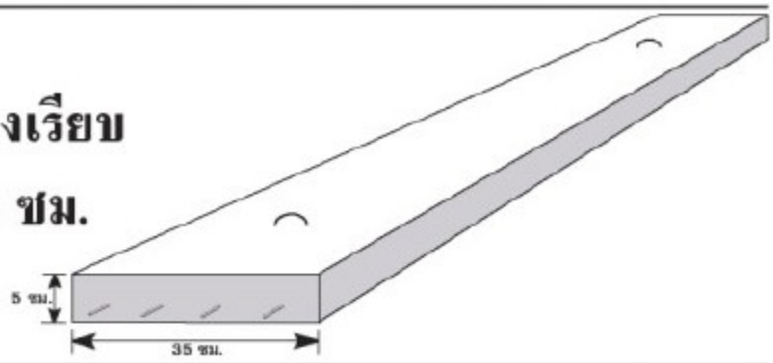
By Suppakij Paramapooti
23/3/2009

หมายเหตุ S = ระยะช่วงพาดสุทธิขอบในคานถึงขอบในคาน (CLEAR SPAN) หน่วยเป็นเมตร
N = จำนวนลวดอัดแรง ขนาด ϕ 4 มม.
ตัวเลขในตารางแสดงความสามารถในการรับน้ำหนักบรรทุกปลอดภัย หน่วยเป็น กก. /ตร.ม.
กำหนดกำลังอัดประลัยของคอนกรีตทับหน้าไว้ที่ 210 กก. /ตร.ซม.

DCON แผ่นพื้นดี

บริษัท ดีคอนโปรดักส์ จำกัด (มหาชน)
DCON PRODUCTS PUBLIC COMPANY LIMITED
3300/57 ตึกช้างอาคารบี ชั้น 8 ถนนพหลโยธิน แขวงจอมพล เขตจตุจักร กรุงเทพฯ 10900
โทร 0-2937-3312 โทรสาร 0-2937-3328 www.dconproduct.com e-mail: dcon@dconproduct.com

ตารางแสดงการรับน้ำหนักแผ่นพื้นท้องเรียบ สำเร็จรูป DCON ขนาดหน้าตัด 5X35 ซม.



ไม่ต้องค้ำยันชั่วคราว

A

Topping = 5 cm.

Span	2.0	2.2	2.4	2.6	2.8	3.0	3.2	3.4	3.6	3.8	4.0	4.2	4.4	4.6	4.8	5.0
4	1640	1320	1000	720	500	320	170									
5	2010	1620	1290	970	710	510	340	200								
6	2340	1890	1560	1210	920	690	500	340	210							
7	2640	2140	1770	1440	1120	860	650	480	330	200						
8		2360	1950	1630	1310	1030	800	610	450	310	190					

B

Topping = 6 cm.

Span	2.0	2.2	2.4	2.6	2.8	3.0	3.2	3.4	3.6	3.8	4.0	4.2	4.4	4.6	4.8	5.0
4	1880	1520	1110	770	500	280										
5	2310	1870	1460	1070	760	510	300									
6	2700	2200	1800	1360	1010	730	490	300								
7	3060	2490	2060	1640	1250	940	680	470	290							
8		2760	2280	1910	1480	1140	860	630	430	270						

มีค้ำยันชั่วคราว

C

Topping = 5 cm.

Span	2.0	2.2	2.4	2.6	2.8	3.0	3.2	3.4	3.6	3.8	4.0	4.2	4.4	4.6	4.8	5.0
4		1360	1110	910	760	630	520	390	290	200						
5	2070	1680	1380	1140	960	810	680	540	420	320	230					
6	2430	1970	1620	1350	1140	960	820	690	550	440	340					
7	2750	2240	1850	1540	1300	1110	950	820	670	550	440					
8		2480	2050	1720	1450	1240	1060	920	790	660	540					

D

Topping = 6 cm.

Span	2.0	2.2	2.4	2.6	2.8	3.0	3.2	3.4	3.6	3.8	4.0	4.2	4.4	4.6	4.8	5.0
4				1050	870	730	620	480	350	250						
5		1930	1580	1320	1100	930	790	660	510	390	290					
6	2800	2270	1870	1560	1320	1120	950	820	670	530	410					
7	3180	2590	2140	1790	1510	1290	1100	950	820	670	540					
8		2890	2390	2000	1690	1450	1240	1080	940	800	660				150	

By Suppakij Paramapooti
23/3/2009

หมายเหตุ S = ระยะช่วงพาดสุทธิขอบในคานถึงขอบในคาน (CLEAR SPAN) หน่วยเป็นเมตร
N = จำนวนลวดอัดแรง ขนาด ϕ 4 มม.
ตัวเลขในตารางแสดงความสามารถในการรับน้ำหนักบรรทุกปลอดภัย หน่วยเป็น กก. /ตร.ม.
กำหนดกำลังอัดประลัยของคอนกรีตทับหน้าไว้ที่ 210 กก. /ตร.ซม.